XXX.XXXXXX.XXXX

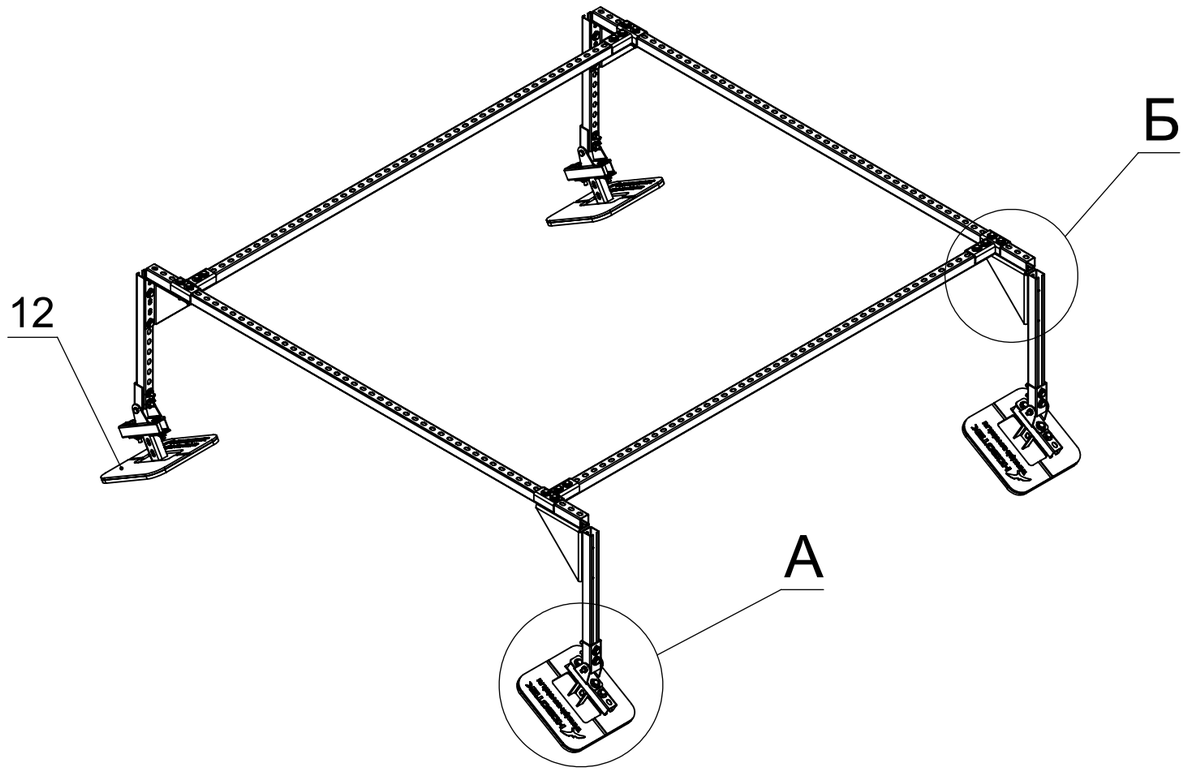


А (1 : 5)

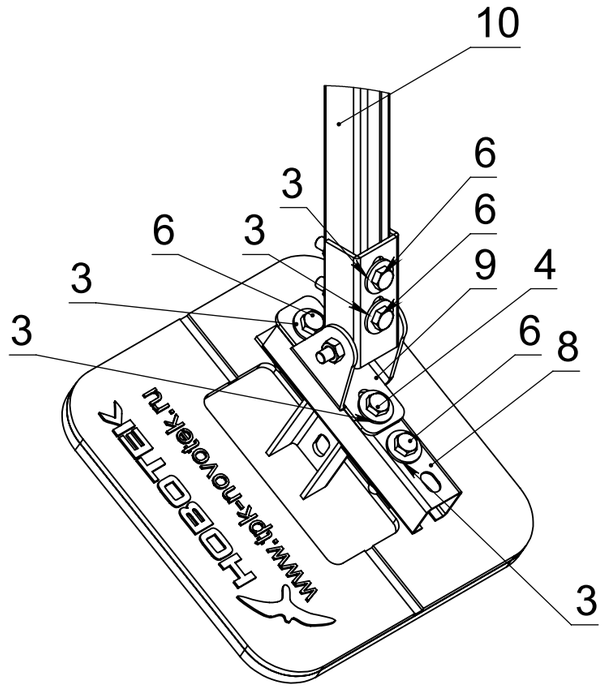


Б (1 : 5)

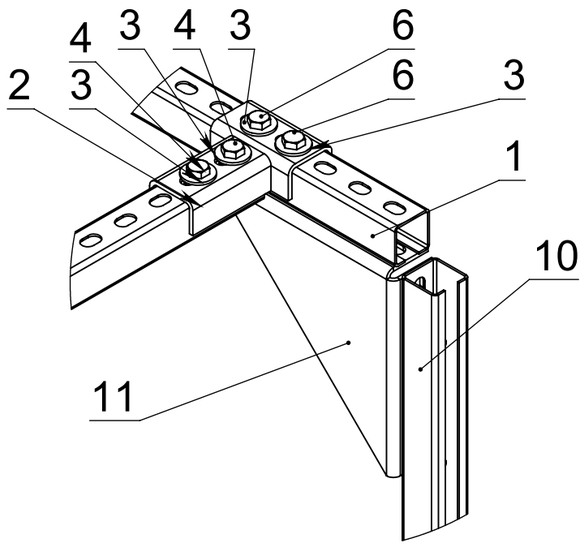


| | | | | | | | | |
|---|---|---|---|---|---|---|---|---|
| | | | | | XXXX.XXXXXX.XXX | | | |
| Изм. | Лист | № докум. | Подп. | Дата | Кровельная рама | Лит. | Масса | Масштаб |
| Разраб. | | Новиков | | 15.05.22 | | В | 54.06 | 1:10 |
| Пров. | | | | | | Лист 1 | Листов 2 | |
| Т. контр. | | | | | | | | |
| Н. контр. | | | | | Сталь 3, гальваническое цинкование | www.tpk-novotek.ru | | |
| Утв. | | | | | | | | |

Справ. №

Подп. и дата

Инв. № дубл.

Взам. инв. №

Подп. и дата

Инв. № подл.

Копировал

Формат А3

XXX.XXXXXX.XXXX

| ПОЗИЦИЯ | ОБОЗНАЧЕНИЕ | ОПИСАНИЕ | К-ВО |
|---|---|---|---|
| 1 | traversa_40_40_2000 | | 4 |
| 2 | СТ38 | | 4 |
| 3 | Шайба_М10_ув | | 68 |
| 4 | DIM933_M10x35 | | 20 |
| 5 | pm38_M10 | | 20 |
| 6 | DIM933_M10x70 | | 24 |
| 7 | DIN934_м10 | | 24 |
| 8 | traversa_40_40_200 | | 4 |
| 9 | СФП38 | | 4 |
| 10 | traversa_40_40_520 | | 4 |
| 11 | ВК200 | | 4 |
| 12 | Опора кровельная ОК300 | | 4 |

Справ. №

Подп. и дата

Инв. № дубл.

Взам. инв. №

Подп. и дата

Инв. № подп.

| Изм. | Лист | № докум. | Подп. | Дата |
|---|---|---|---|---|
| Разраб. | | Новиков | | 15.05.22 |
| Пров. | | | | |
| Т. контр. | | | | |
| Н. контр. | | | | |
| Утв. | | | | |

XXXX.XXXXXX.XXX

Кровельная рама

| Лит. | Масса | Масштаб |
|---|---|---|
| В | | 1:10 |

Лист 2 | Листов 2

Сталь 3, гальваническое цинкование

www.tpk-novotek.ru

Копировал

Формат А3